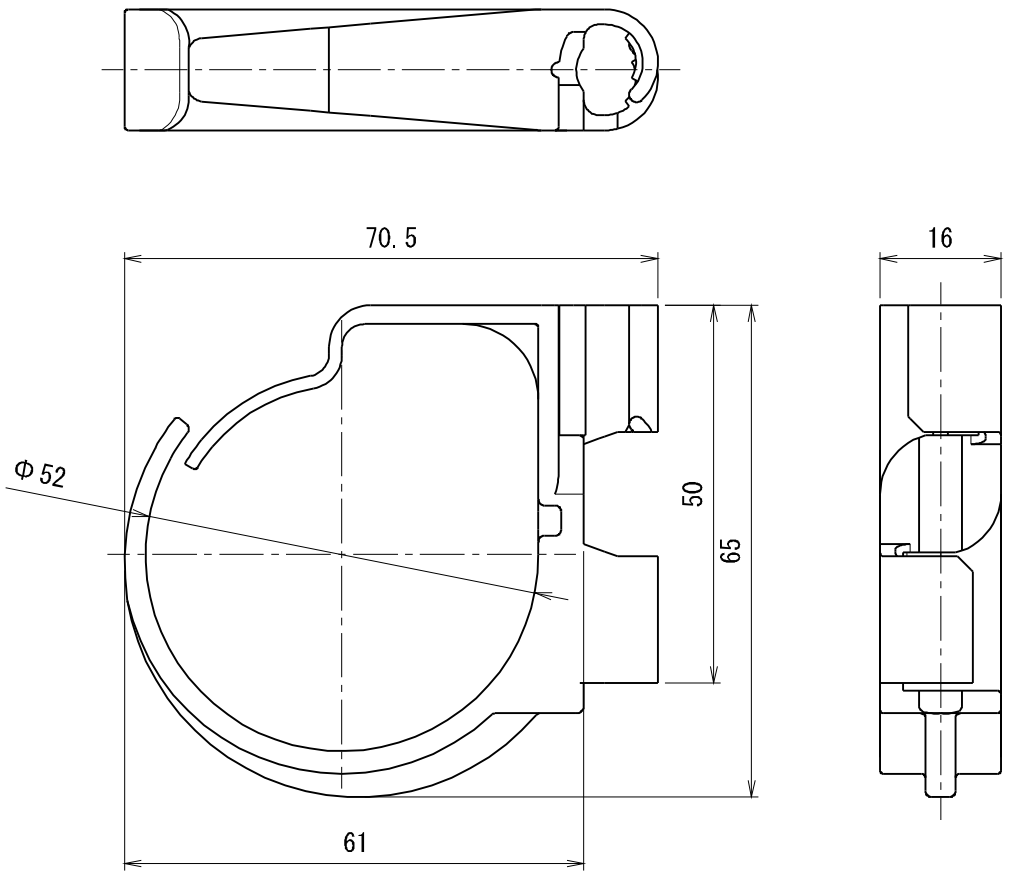

製品仕様図		
尺度	品名	ケーブルハンガー（３分、４分ボルト用）
１/１		ＳＣＨ－１Ｌ
第三角法	図番	ＰＶ２５７７１Ｃ３

未来工業株式会社

符号	名称	材質	個数	備考
1	本体	ＰＯＭ	1	